Probeentnahmegerät-Prototyp für Biofilmorganismen in Biofiltern von Schwimmteichen

Im Auftrag von

LimSa
Gewässerbüro

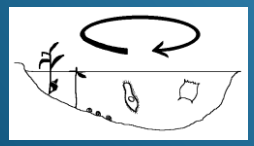

In Kooperation mit

HOCHSCHULE
KONSTANZ
TECHNIK, WIRTSCHAFT
UND GESTALTUNG

Probenehmer im Probezylinder

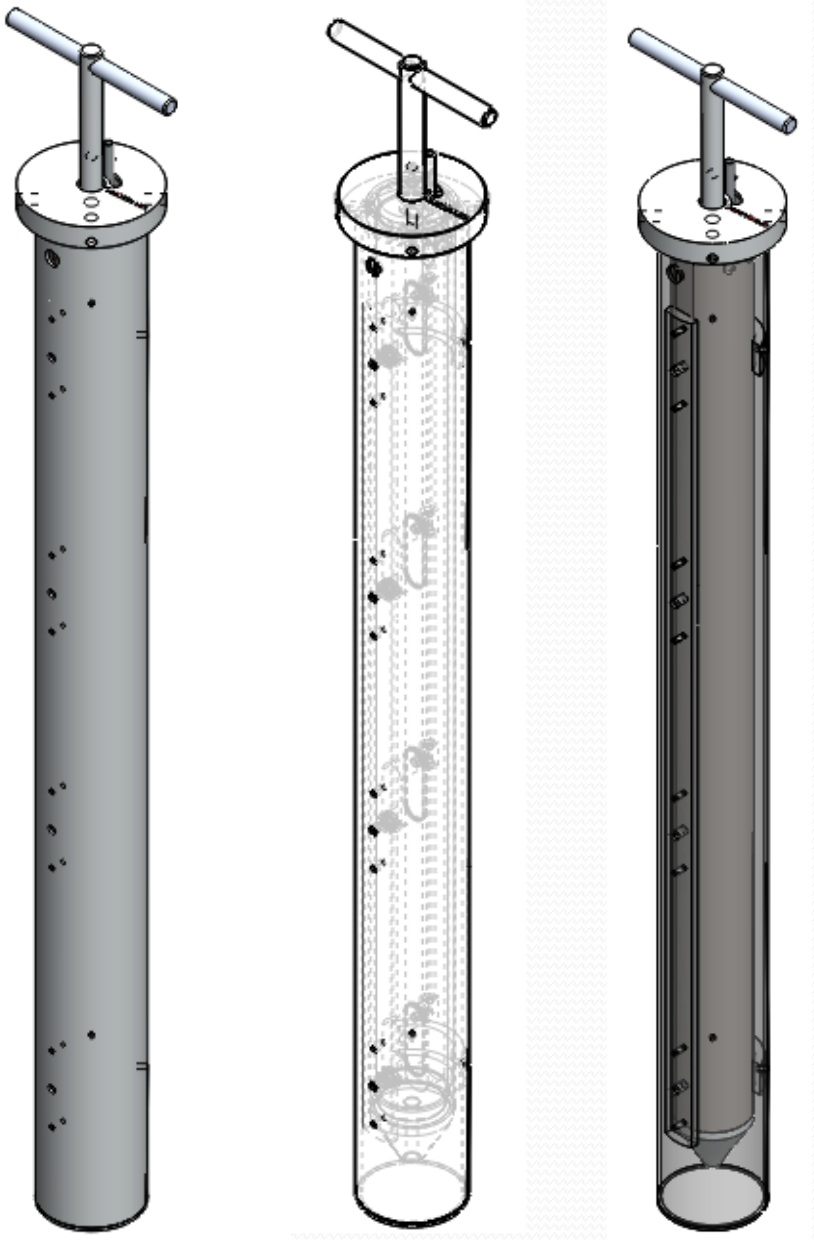

- Flexible Baukasten-Konstruktion
- Probenahme mehrerer Schichten gleichzeitig
- Probenahme erfolgt ohne Störung der Filterschicht(-en)
- Beim Schwimmteichneubau oder Nachrüstbar
- Prinzip auf Alle* Schwimmteichfiltertypen anwendbar

Probenehmer

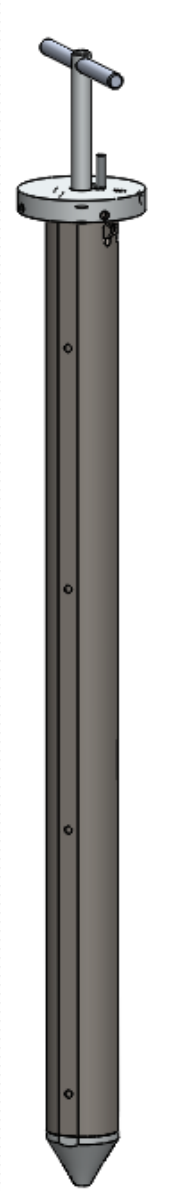

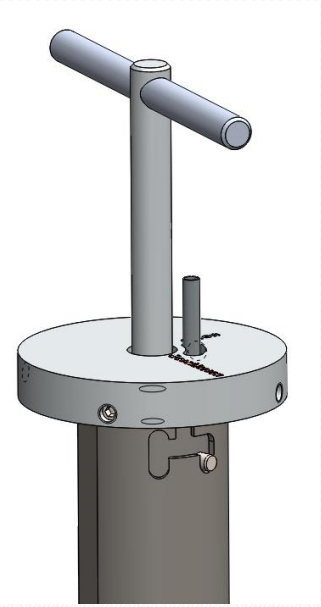

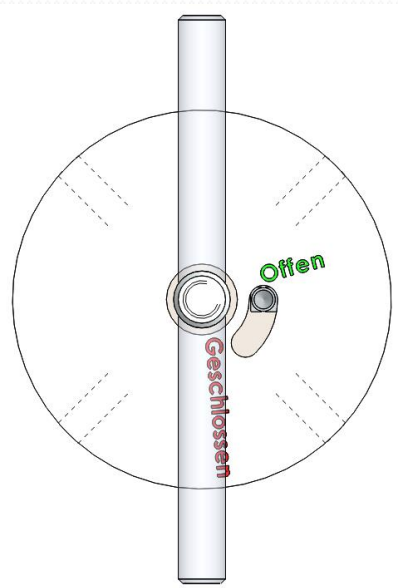

- Einfache Montage mit nur 2 Werkzeugen
- Nur 1 bewegliches Teil
- Einfache und sichere Bedienung durch 2 Stellungen
- Leicht zu Reinigen
- Durch Entleerung am Einsatzort, mehrfache Probenahme möglich
- Leicht an andere Schwimmteichfilter bzw. Filterschichten anpassbar

Probenehmer (Stellung „Offen“)

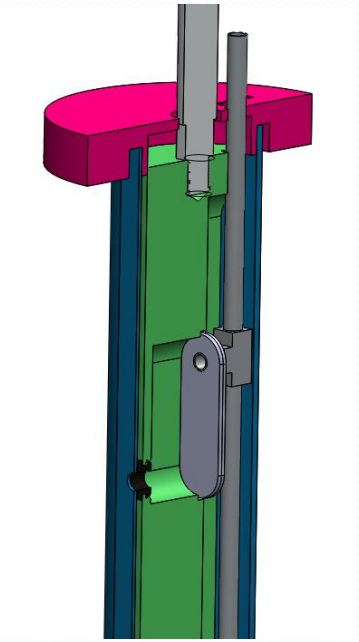

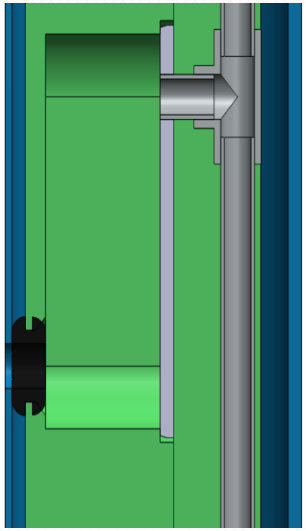

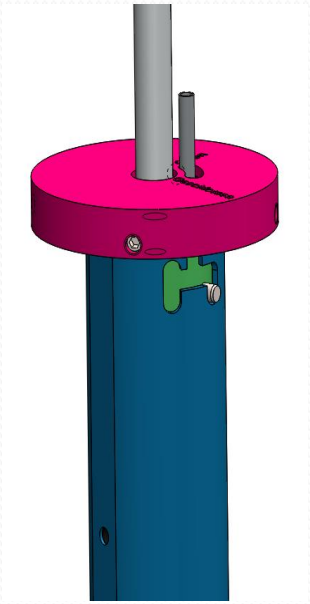

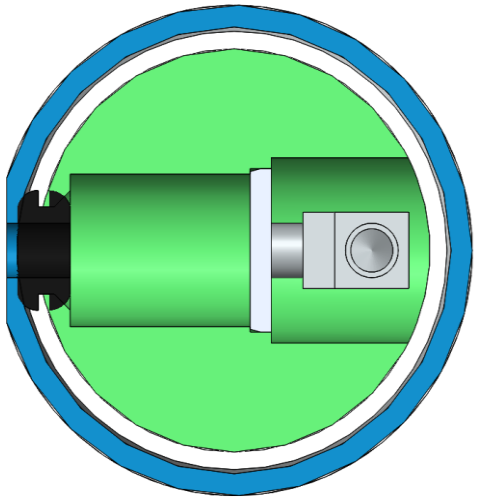

Probenehmer (Stell. „Geschlossen“)

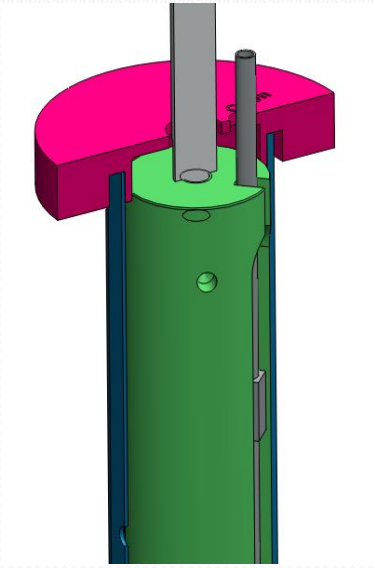

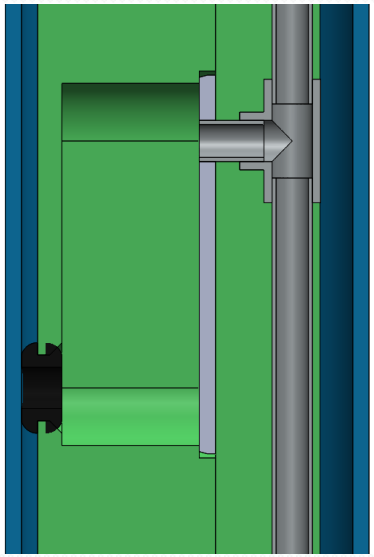

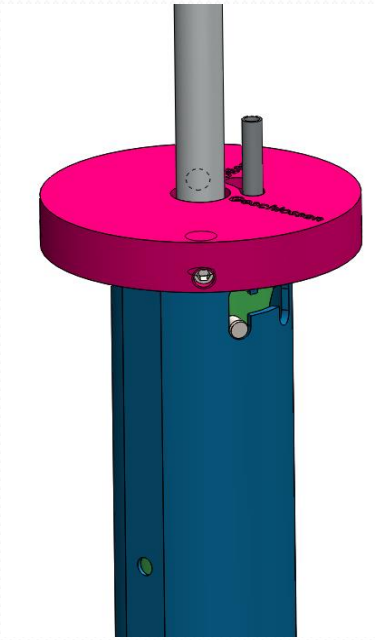



Probenehmer – Probenentnahme

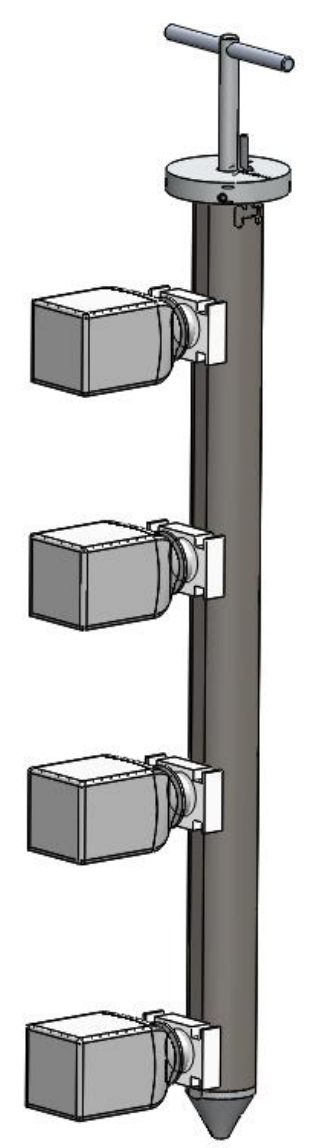

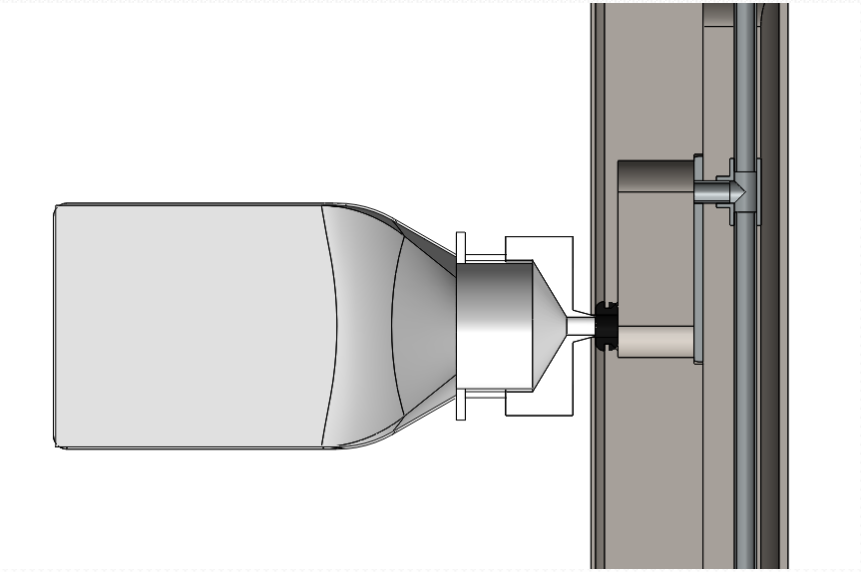

- Adapter für Probeflaschen mit Gummiringen an die Öffnungen spannen
- Durch Spülung der Saugleitung erfolgt Entleerung der Probekammern
- Nach Reinigung sofortiger Einsatz möglich

Probezylinder





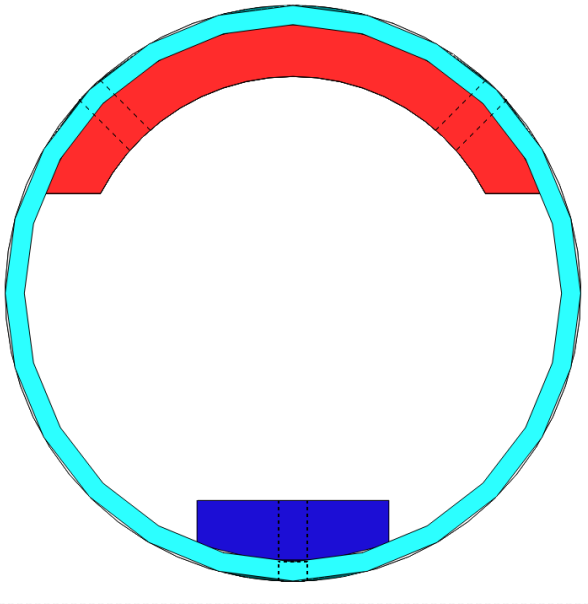

- Probezylinder verbleibt im Biofilter
- Durch Führungen nur eine definierte Position des Probenehmers möglich
- Öffnungen des Probezylinders stimmen durch oberen Anschlag des Probenehmers mit diesem überein

Probezylinder mit Dummy-Einsatz



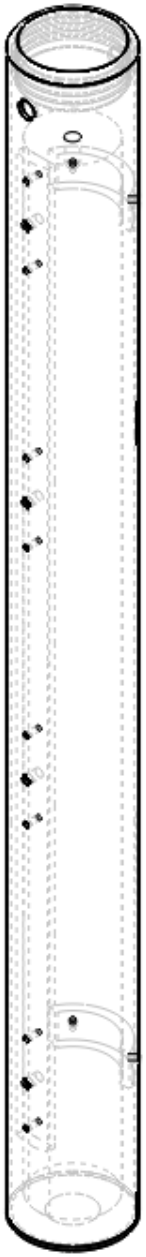

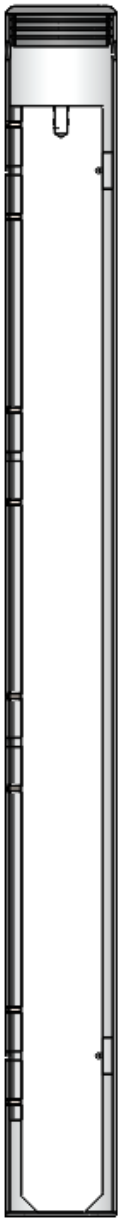

- Dummy verhindert anaerobe Zone
- Dummy wird durch stirnseitiges Gewinde und Haken (nicht abgebildet) aus dem Zylinder gezogen
- Abdeckkappe verhindert Schmutzeintrag